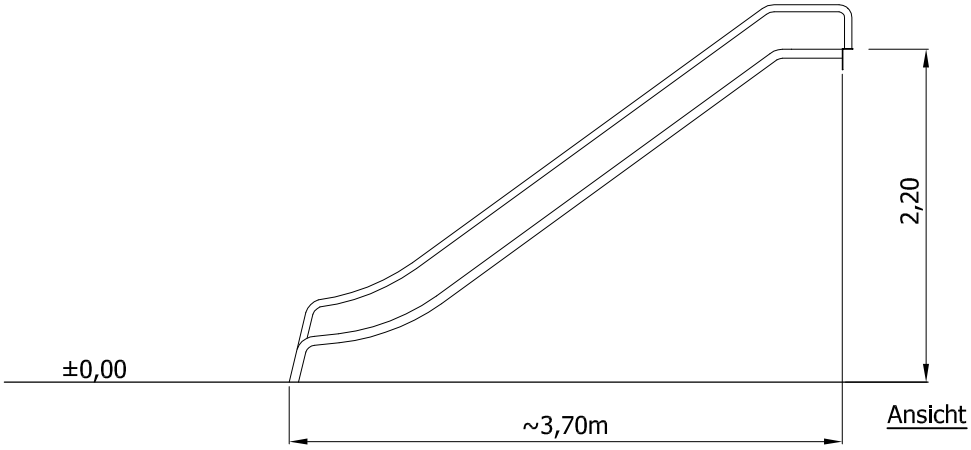

Ansicht

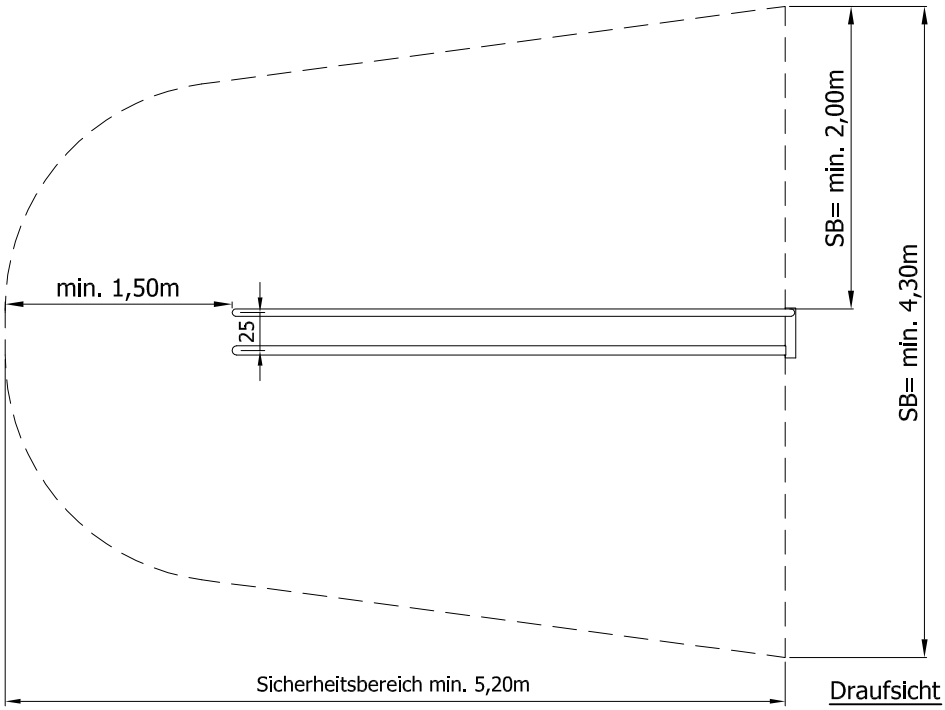

Draufsicht

Fundamentschnitt
Stangengleiter

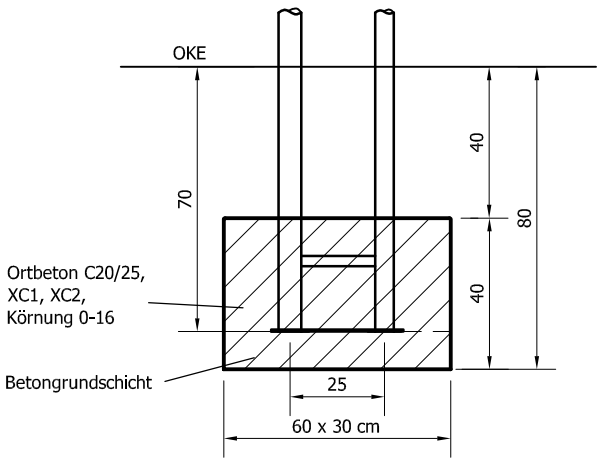

Angebotszeichnung	Maßstab 1:50/1:20
Stangengleiter, h=2,20m Art.-Nr.: 03 1200	Blattgröße A4 Angebots- Nr.: 300/15
Kinderland Emsland Spielgeräte ESF Emsland Spiel- und Freizeitgeräte GmbH & Co KG Thyssenstraße 7, 49744 Geeste Telefon: 05937 97189-0 Telefax: 05937 97189-90 kinderland@emsland-spielgeraete.de www.emsland-spielgeraete.de	Datum 02.03.15 gez. C. L.

Diese Zeichnung ist Eigentum der Firma:
ESF Emsland Spiel- und Freizeitgeräte GmbH & Co. KG
Thyssenstraße 7, 49744 Geeste
Tel: 0 59 37/ 97 189 0 ; Fax: 0 59 37/ 97 189 90
Alle Rechte sind bei den Autoren.
Diese Unterlage darf nicht ohne Zustimmung der Fa. Emsland Spielgeräte in den Ausschreibungen verwendet werden.
Der nicht autorisierte Nachbau ist kostenpflichtig.